FUTURA-900

Art-Nr. 12059 DWT Futura-900 555/500/25

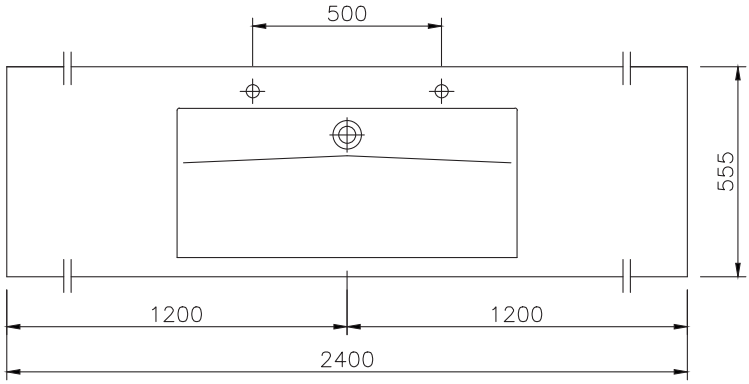

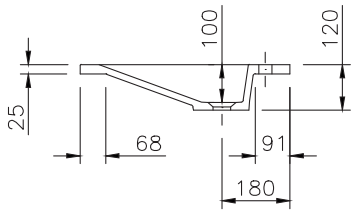

TECHNISCHE DATEN

Waschtisch in einem Stück gegossen mit einem Becken, ohne Überlauf - für Permanentablaufventil (Art.Nr. 90063 ist dazuzurechnen)

Oberfläche: S500 matt

Länge: 1000 - 2400 mm

Tiefe: 555 mm

Beckengröße: 900 x 395 mm

Beckentiefe: 100 mm

Plattenstärke: 25 mm

Armaturenloch: Ø 35 mm

Befestigung: Möbelwaschtische müssen auf einer tragenden Möbelkonstruktion voll aufliegen.

Gewicht: ca. 53 kg bei einer Gesamtlänge von 2400 mm: Gewicht pro 100 mm Ablage ca. 2,2 kg

TECHNICAL INFORMATION

Washstand cast in a single piece with one basin, without overflow - for permanent overflow (art.no. 90063 has to be added)

Surface: S500 matt

Length: 1000 - 2400 mm

Depth: 555 mm

Basin size: 900 x 395 mm

Basin depth: 100 mm

Plate thickness: 25 mm

Tap hole: Ø 35 mm

Mounting: Furniture washbasins must fully rest on a supporting furniture.

Weight: approx. 53 kg with a total length of 2400 mm, weight per 100 mm of shelves approx. 2.2 kg
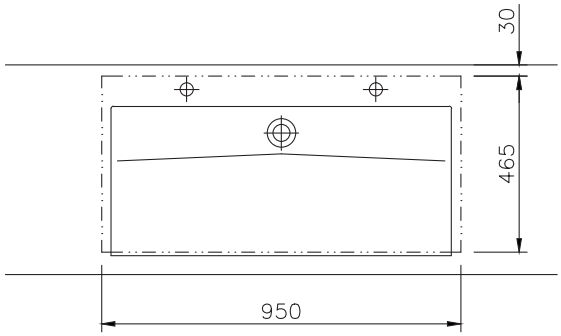
Erforderlicher Freiraumbereich in der Möbelkonstruktion / required open space area in the design of the furniture