helopal

KIM I/II

Art-Nr. 11131 / 11130

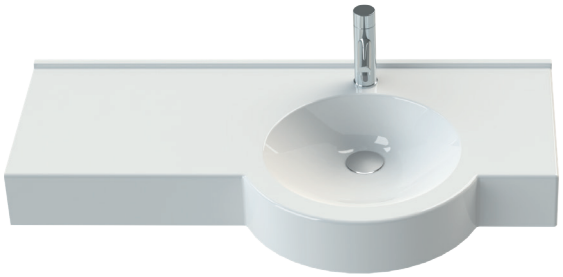

Kim I
Art-Nr. 11131

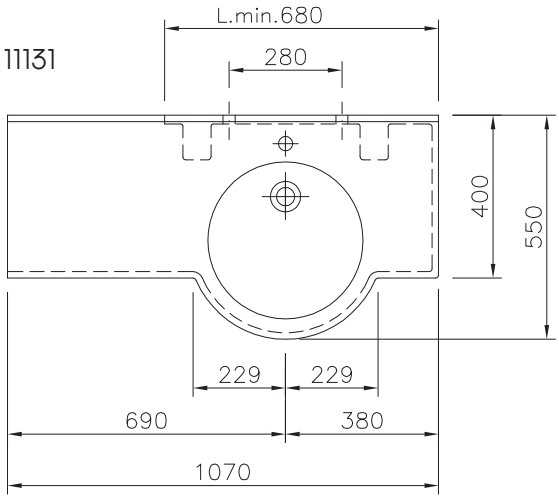

Kim II
Art-Nr. 11130

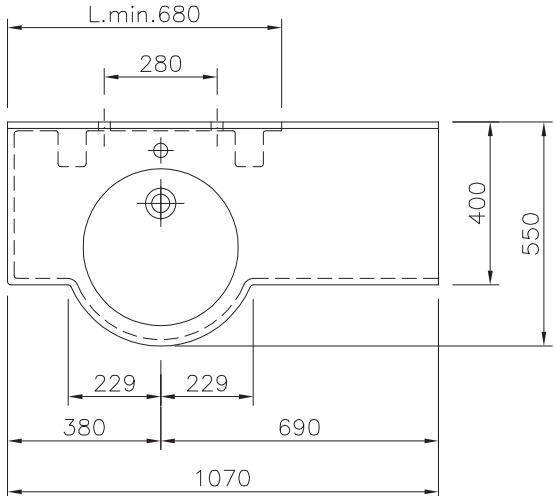

TECHNISCHE DATEN

Waschtisch in einem Stück gegossen mit einem Becken. Ohne Überlauf (für Permanentablaufventil ist Art.Nr. 90063 dazuzurechnen).

Oberfläche: U300 glänzend / S500 matt

Länge: 680 - 1070 mm

Tiefe: 550 / 400 mm

Beckengröße: Ø 385 mm

Beckentiefe: 110 mm

Schürze: 120 mm

Spritzrand: 10 mm

Armaturenloch: Ø 35 mm

Befestigung: mit Montageschürze für Stockschraubenbefestigung.
Zusätzliche Befestigung: Ein Auflagewinkel Art.Nr. 90005. Bei einem Seitenabschluss kommt anstelle des Auflagewinkels eine Winkelkonsole Art. Nr. 90014 / 90008

Gewicht: ca. 25 kg bei einer Gesamtlänge von 1070 mm; Gewicht pro 100 mm Ablage ca. 1,6 kg

DATI TECNICI

Piano lavabo formato in un unico pezzo, con una vasca, senza troppopieno per lo scarico libero art. n. 90063 (optional)

Superficie: U300 lucida / S500 opaca

Lunghezza: 680 - 1070 mm

Profondità: 550 / 400 mm

Dimensione vasca: Ø 385 mm

Profondità vasca: 110 mm

Grembiule: 120 mm altezza

Alzatina: 10 mm

Foro rubinetteria: Ø 35 mm

Fissaggio: con schienale di montaggio con fissaggio tramite tasselli, inoltre va aggiunta la staffa diritta art. n. 90005. In caso di chiusura laterale, va aggiunta una staffa ad angolo, art. 90014 e 90008

Peso: ca. 25 kg. per la lunghezza di 1070 mm; peso per ogni 100 mm. di piano ca. 1,6 kg

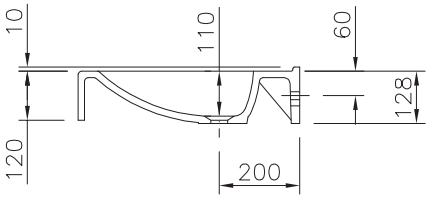
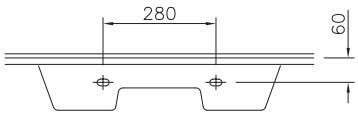
Montageschürze / schienale di montaggio